AXES ELECTRIQUES

SERIE D14

Construction de la référence

D 14 - T - B - H - M5 - N - LU - L34 - S1200 - OD - A

Moteurs conseillés
M4 : GMI 70 313 220 - 313W

Pas de vis	34 mm

Course :	1100 ~ 3200 mm, par tranche de 100 mm

Position des capteurs
ID : Interne à l'axe
OD : Extérieur à l'axe

Quantité des capteurs
A : Aux deux extrémités
D : Coté moteur uniquement
P : Coté opposé au moteur uniquement

Données

Puissance à la sortie du moteur :		200 W
Type de transmission	*1	Courroie de précision
Répétabilité	mm	± 0.04
Pas	mm	34
Vitesse maximale	mm/s	1700
Charge maximale verticale	kg	30 avec réducteur
Couple maximal	daN.m	250
Course	mm	1100 ~ 3200
Température de travail	C°	5 ~ 40
Moment — Ma	N.m	120
Moment — Mb	N.m	120
Moment — Mc	N.m	180

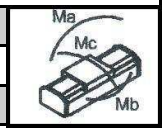

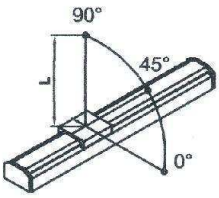

Montage Horizontal

Capacité de chargement maximum en fonction de L *3				
Installation de la charge *2	Charge	0°	45°	90°
Horizontale mm	3 kg	511	456	799
	5 kg	334	316	600
	10 kg	201	198	402
	30 kg	120	108	232

*1. La courroie de précision est utilisable dans les salles blanches. Pour plus de précisions nous consulter.

*2. L'axe ne doit pas être monté en verticale. Si l'accélération est inférieure à 200 m/s, la charge peut être proportionnellement augmentée.

*3. Distance entre le centre du chariot et le centre de la charge.

D14 D14

Encombrements

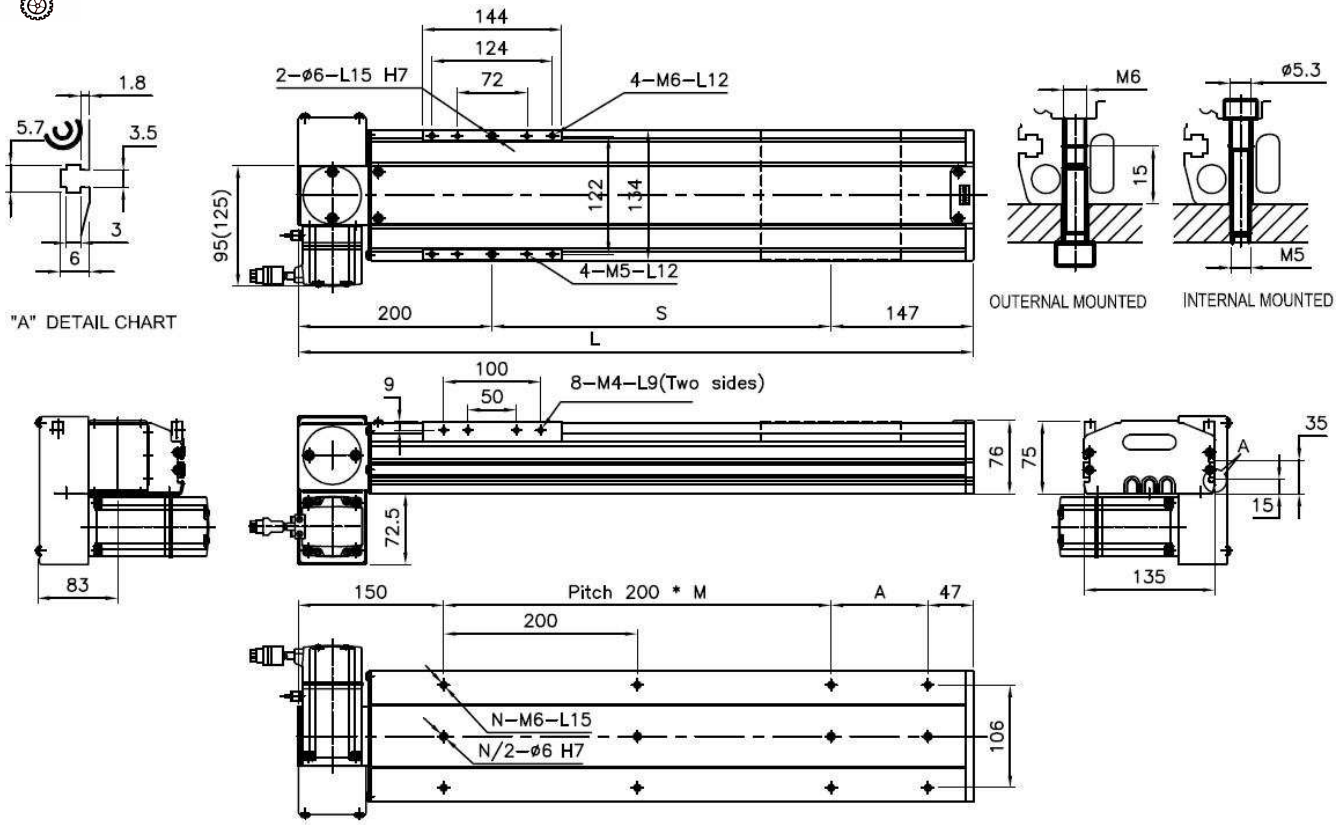

S = Course mm	1100	1200	1300	1400	1500	1600	1700	1800	1900	2000	2100	2200	2300	2400	2500	2600	2700	2800	2900	3000	3100	3200
L mm	1447	1547	1647	1747	1847	1947	2047	2147	2247	2347	2447	2547	2647	2747	2847	2947	3047	3147	3247	3347	3447	3547
A mm	50	150	50	150	50	150	50	150	50	150	50	150	50	150	50	150	50	150	50	150	50	150
M mm	6	6	7	7	8	8	9	9	10	10	11	11	12	12	13	13	14	14	15	15	16	16
N : nombre de taraudages	16	16	18	18	20	20	22	22	24	24	26	26	268	28	30	30	32	32	34	34	36	36
Kg	19.4	20.4	21.3	22.3	23.3	24.3	25.2	26.1	27.1	28.1	29.0	30.0	30.9	31.9	32.9	33.8	34.4	34.8	35.7	36.7	37.7	38.6

* Les dimensions sont fournies à titre indicatifs, elles peuvent subir des variations pour cause d'améliorations techniques. Nous nous réservons le droit d'apporter des modifications sans préavis.